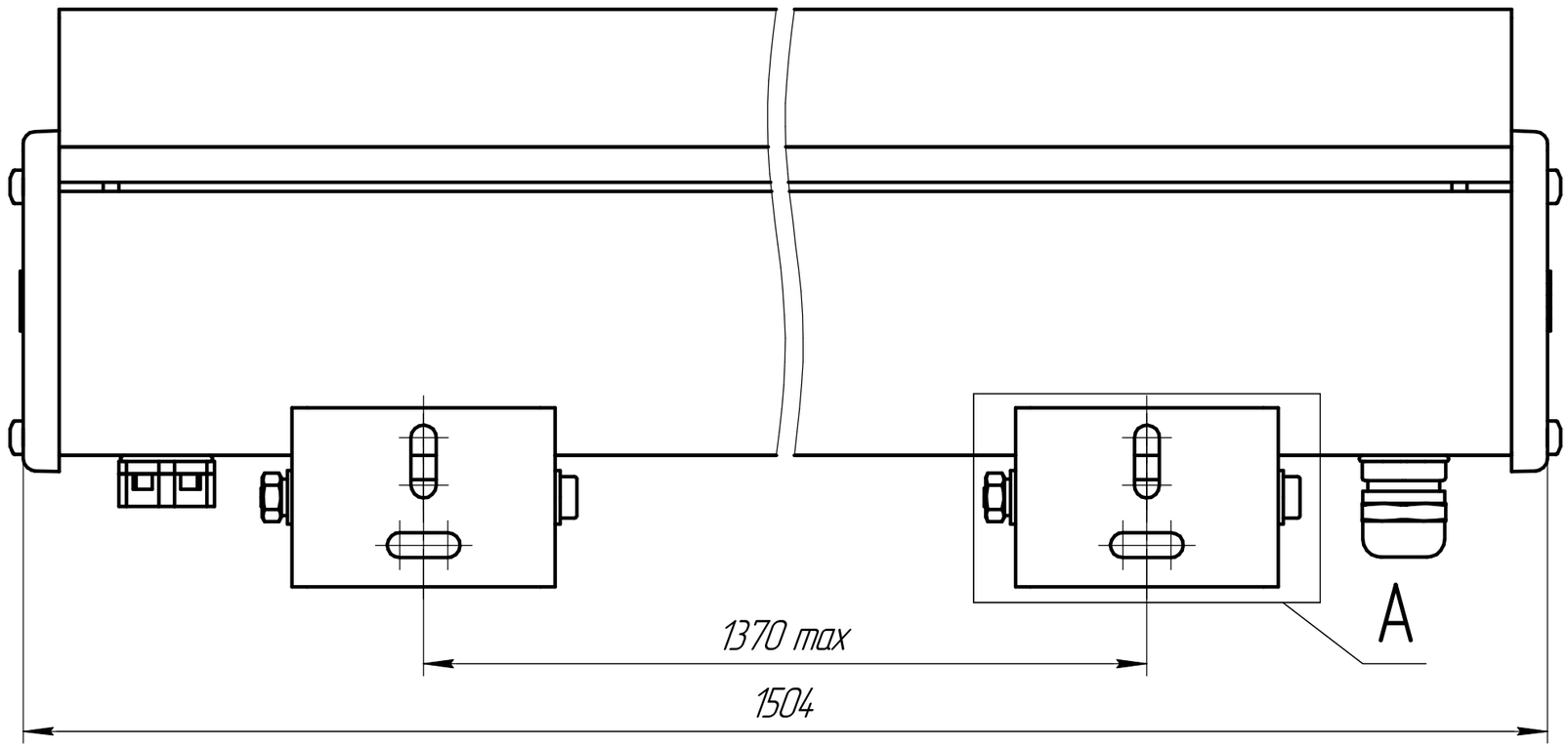

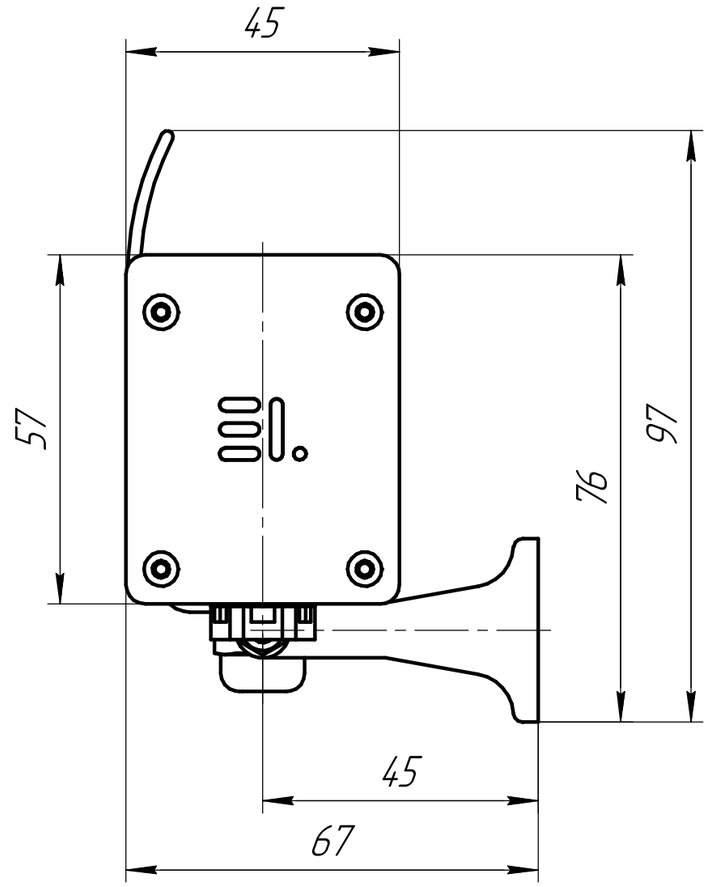

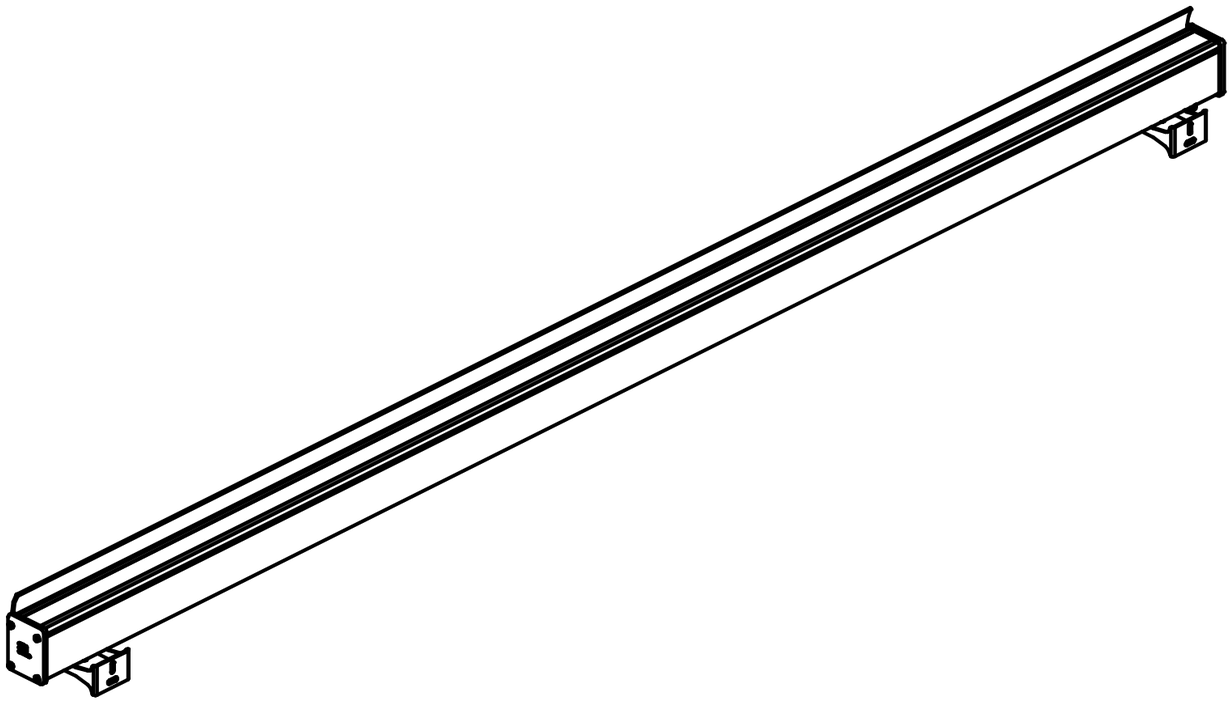

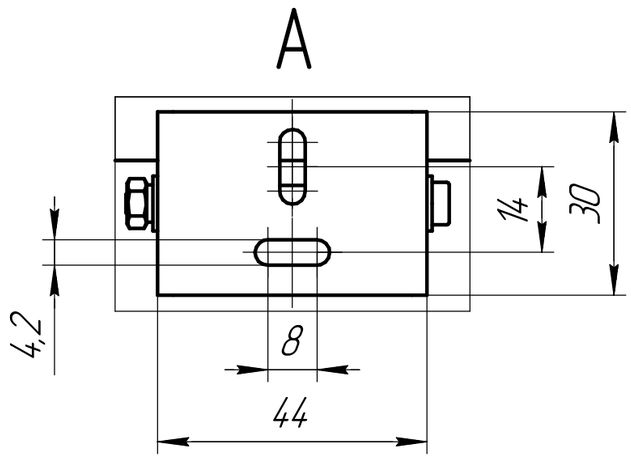

Изм.	Лист	№ докум.	Подп.	Дата	ГЧ		
Разраб.		Симаков А.Г.		17.12.24	WallLine X3 Blend_1500 Габаритный чертеж	Лит.	Масса	Масштаб 1:1
Пров.						Лист	Листов 1
Т.контр.							
Н.контр.						ООО НПО АЭК	
Утв.		Пастушков М.Е.					

Перв. примен.

Справ. №

Подп. и дата

Инв. № дубл.

Взам. инв. №

Подп. и дата

Инв. № подл.

Копировал

Формат А3